SPESIFIKASI PRODUK

Terbuat dari bahan Zincalume tebal 0,5 mm dan 0,6 mm

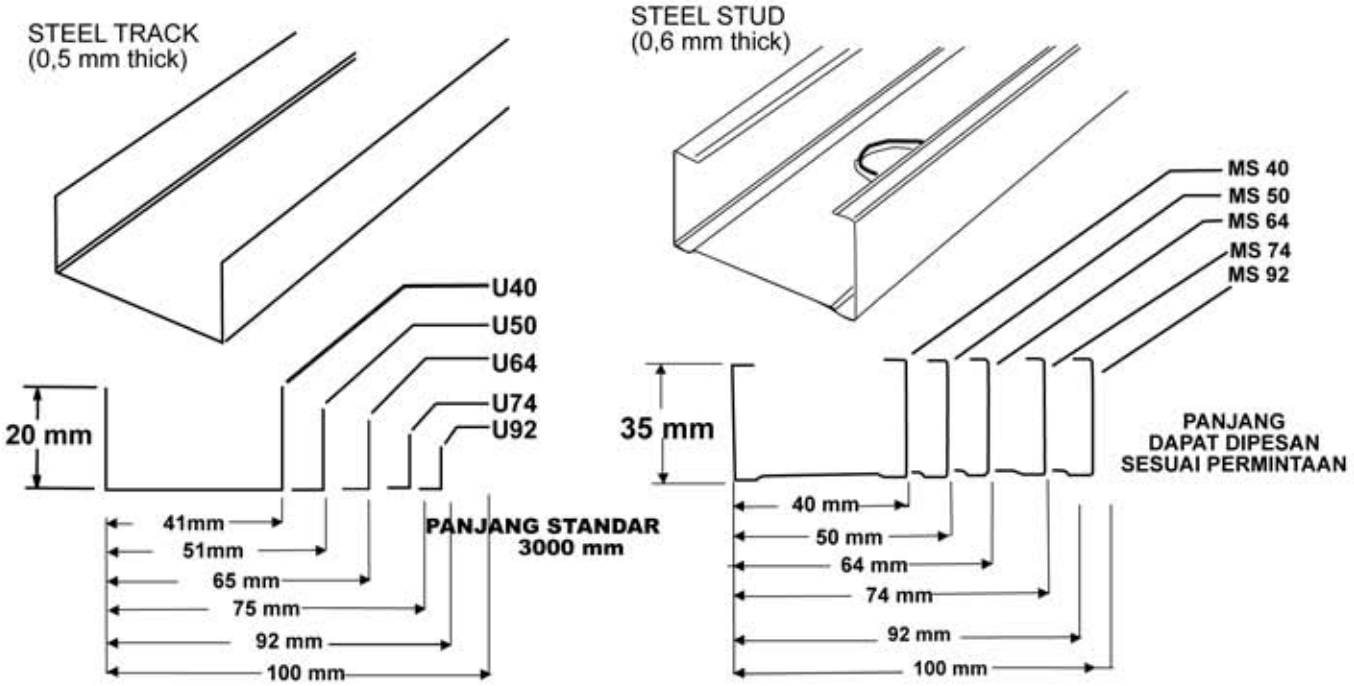

PEMASANGAN RANGKA

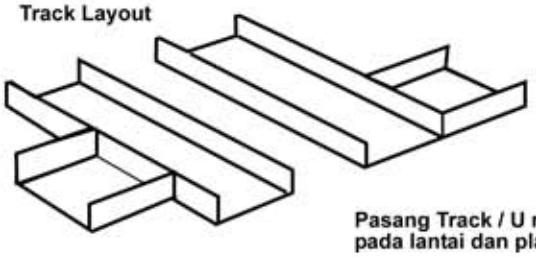

Pasang Track / U runner
pada lantai dan plafond

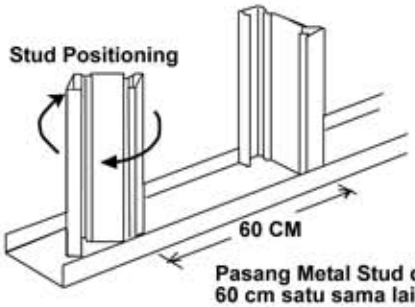

Pasang Metal Stud dengan jarak
60 cm satu sama lain

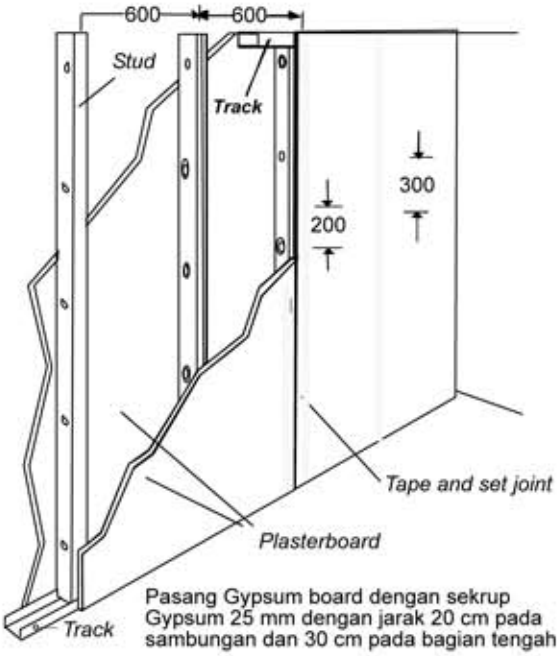

Pasang Gypsum board dengan sekrup
Gypsum 25 mm dengan jarak 20 cm pada
sambungan dan 30 cm pada bagian tengah
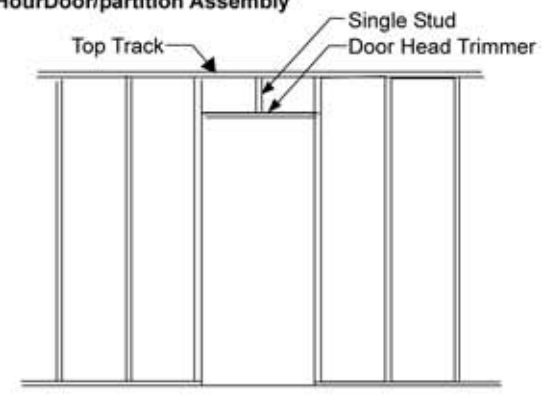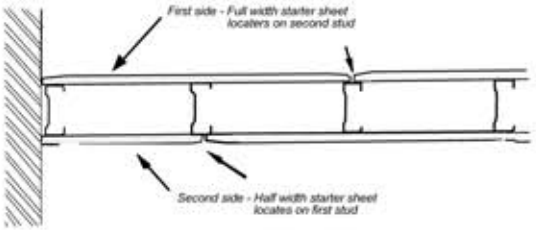
Stud layout
1HourDoor/partition Assembly